SOVELLUTUKSET NOSTOVINTTURIT

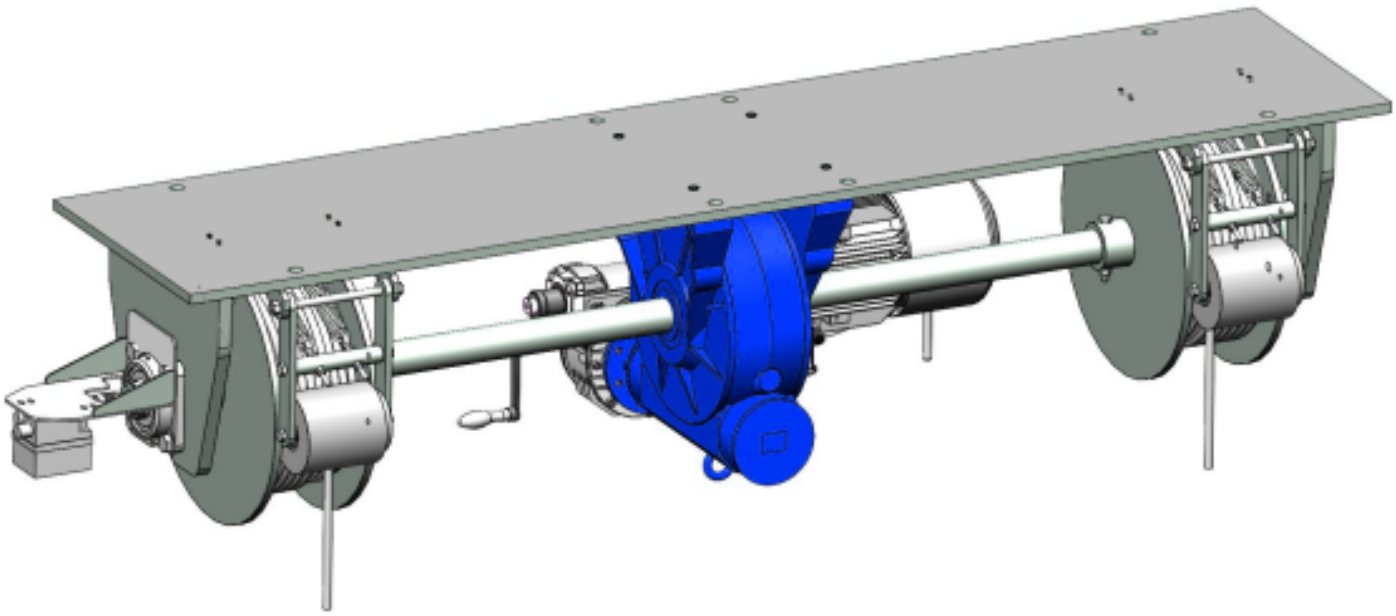

PRODUCT DESCRIPTION

Nostovinttureita on laidasta laitaan ja käyttökohteita useita. Asiakaskohtaiset versioinnit ovat lähes poikkeuksetta paras tapa lähestyä nostotarvetta.

Nostovintturi valitaan nostotarpeen ja käyttöympäristön mukaan. Kuorman paino, nostokorkeus, käyttötiheys, ohjaustapa ja turvallisuusvaatimukset vaikuttavat siihen, millainen vintturiratkaisu kannattaa toteuttaa. Tuotetekno auttaa mitoittamaan nostovintturin teollisuuden ja erikoiskohteiden tarpeisiin.

Katso myös nostovintturit, kaikki vintturit, LM-vinssit ja Motrix-tavaravinssi.

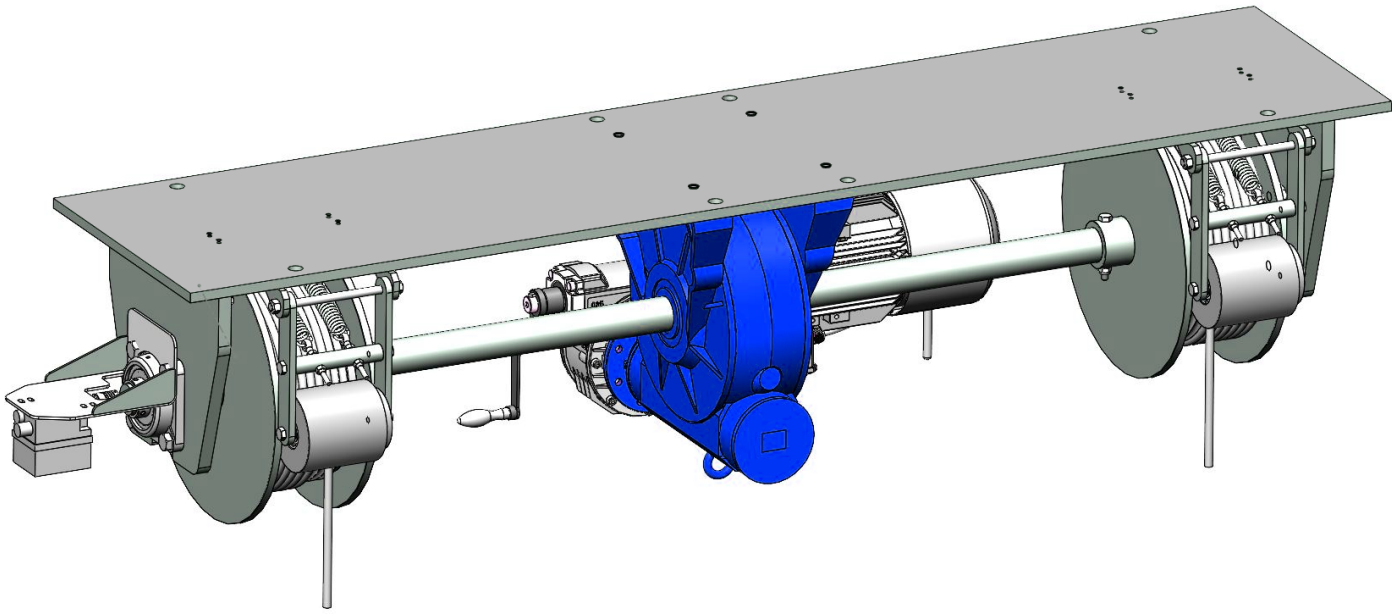

Kahdella rummulla varusttettu luukunnostovinssi varustettuna manuaalikammella.

Vintturin tarjouskysely, esitiedot vintturille:

Käyttötapa
Nostovintturi ▼
Kuormitettavuus

Köyden pituus

Nopeus

Käyttövoima
Sähkötoiminen ▼

Ohjaustapa
Radio-ohjaus ▼
Käyttöolosuhteet
Sisäkäyttö +10..+40c ▼
Huomioitavaa (merivesi, kemikaalit, höyryt..)

Viimeistely
Maalattu ▼
Budettikysely, tarvitsemme
vain suuntaa antavan hinnan
☐Alustava budjettikysely

Viesti:

Nimi (pakollinen)

Sähköposti (pakollinen)

Puhelinnumero (pakollinen)

Yritys

Recaptcha

Lähetä yhteydenottopyyntö